YESNCER跃鑫

北欧设计 × 全域适配
重新定义明装末端

AURA | 国标款

壁挂/落地双模式+高效快装

高颜值外观+呼吸型屏显+智能远程控制

北 / 欧 / 极 / 简 / 美 / 学 ， 让 / 风 / 盘 / 融 / 入 / 空 / 间

斯堪的纳维亚设计，以其简约、自然和功能性而闻名，
是20世纪中叶北欧地区崛起的一种设计风格。
设计师们追求简单的线条和清晰的形状，强调实用性和功能性。
他们喜欢将设计中的多余元素去除，使作品更加纯粹。

在斯堪的纳维亚设计中，不仅强调美的外表，更注重产品的实际使用价值。
中性色调在斯堪的纳维亚设计中占据着重要地位。
白色、灰色和米色等中性色调被广泛运用，为空间营造出明亮通透的感觉。
同时，中性色调也为其他色彩的搭配提供了灵活性，
让人们可以根据自己的喜好进行个性化装饰。

斯堪的纳维亚设计倡导极简主义，追求简洁、干净的设计语言。
设计师们注重空间的整体布局和功能性，避免过多的装饰和复杂的元素。
这种极简主义不仅使室内空间更具现代感，也给人一种清爽、舒适的感觉。



快装实用双突破
更多功能全球适配

高颜值会呼吸 于细节见温度

左右切换快装

双安装模式

全域智能控制体系

超低噪音

吸附式遥控器收纳

创新呼吸屏显

485集控功能

断电记忆功能

定时启停功能

拆面壳不费劲儿！
AURA 3步快拆设计

老款拆半天、费人工？
新品仅需3颗螺丝，徒手就能卸面壳



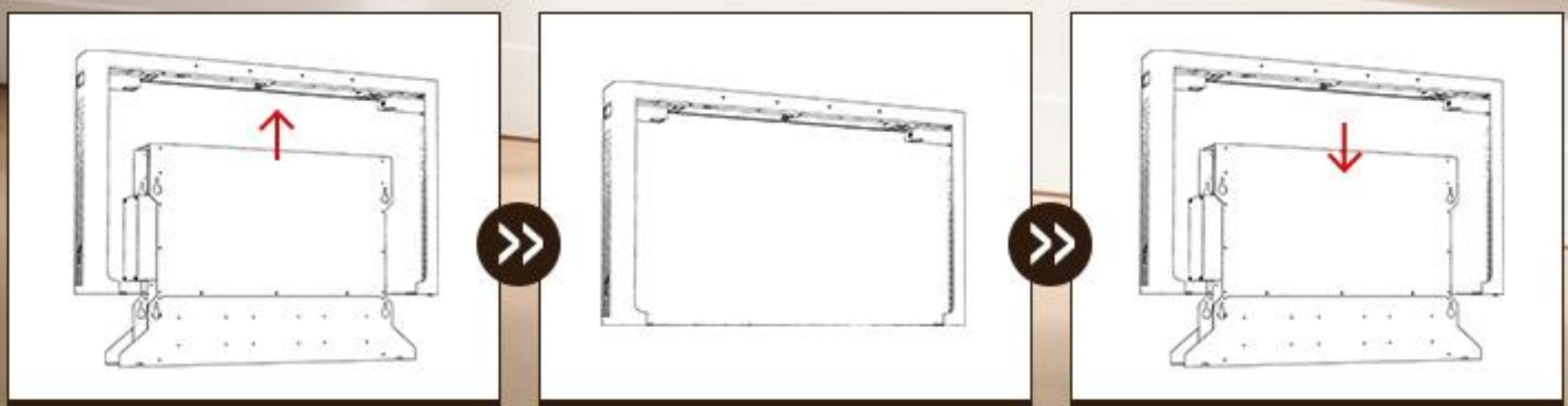

拧开螺丝，一体式面板
向上提打开

将一体面板移开

一体式面板向下安装
维护完成

经销商少花工时=多赚利润，维护效率翻倍不折腾！

倒换左右口，1分钟搞定！
AURA 免拆机芯黑科技

老款拆侧壳、卸机芯，半天搞不定？
新品调转180°直接切换
无需拆机芯，省80%安装工时



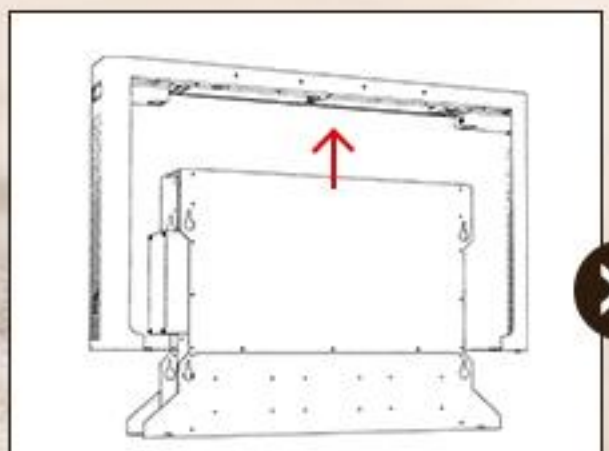

拧开螺丝，一体式面板
向上提打开

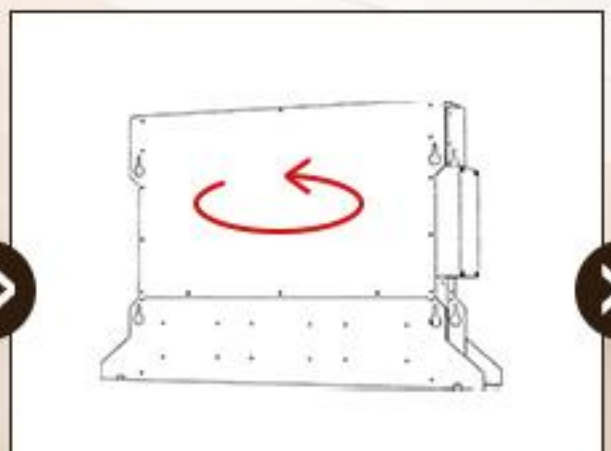

将机身左右翻转转换方向

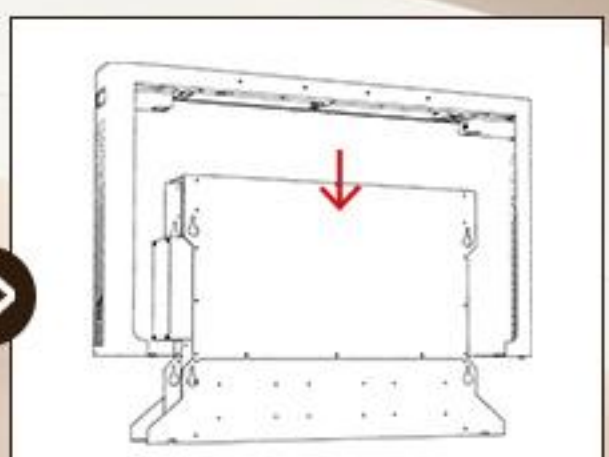

一体式面板向下安装，转换
左右口方向完成

工地效率拉满，经销商少返工、多接单！

一眼懂状态！
AURA 呼吸灯温控器

客户总问“开没开？”“制热还是制冷？”
呼吸灯直观反馈，长条设计更美观
制冷制热双色呼吸灯，运行状态一目了然
减少咨询烦恼



售后咨询少一半，经销商省心又省力！

静到几乎没感觉！
AURA 37dB(A)低噪运行

老款噪音大，客户投诉多？
新品运行稳定，低至34分贝
37dB(A)≈图书馆环境音，卧室、办公不扰人



静音口碑好，经销商复购率蹭蹭涨！

遥控不丢失！
AURA 卡扣吸附收纳盒

客户总弄丢遥控，反复要补配？
机身内置收纳盒，卡扣吸附不滑落



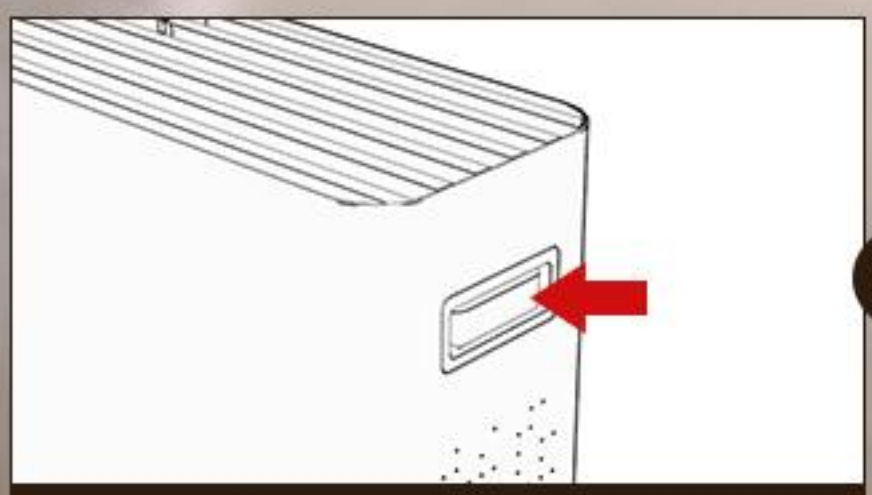

摁压遥控器自动弹出

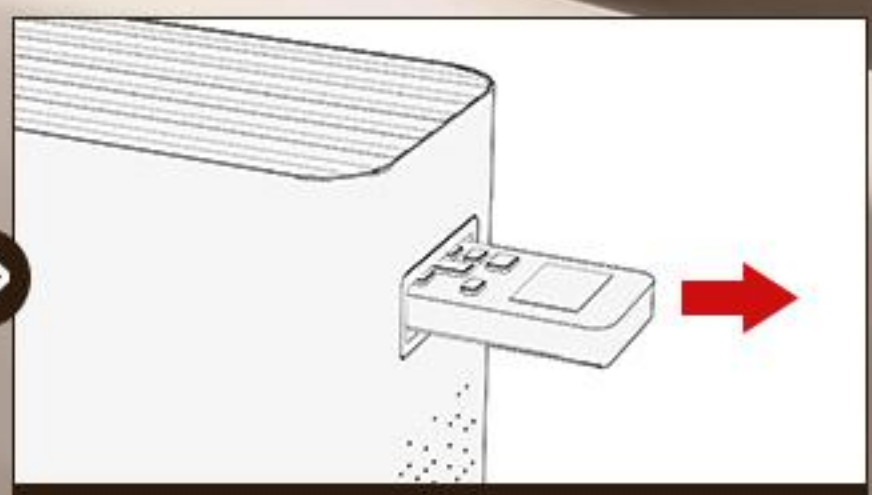

取出遥控器

少补配=省成本，经销商不用为小配件费心！

安装不受限！
AURA 双模式适配

客户要壁挂还是落地？
标配壁挂件，底脚可选装，不用额外定制



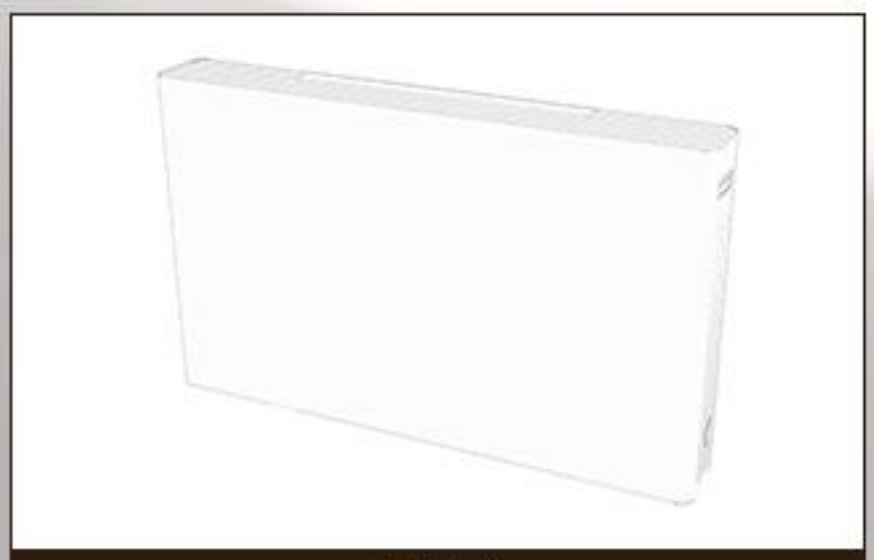

壁挂式

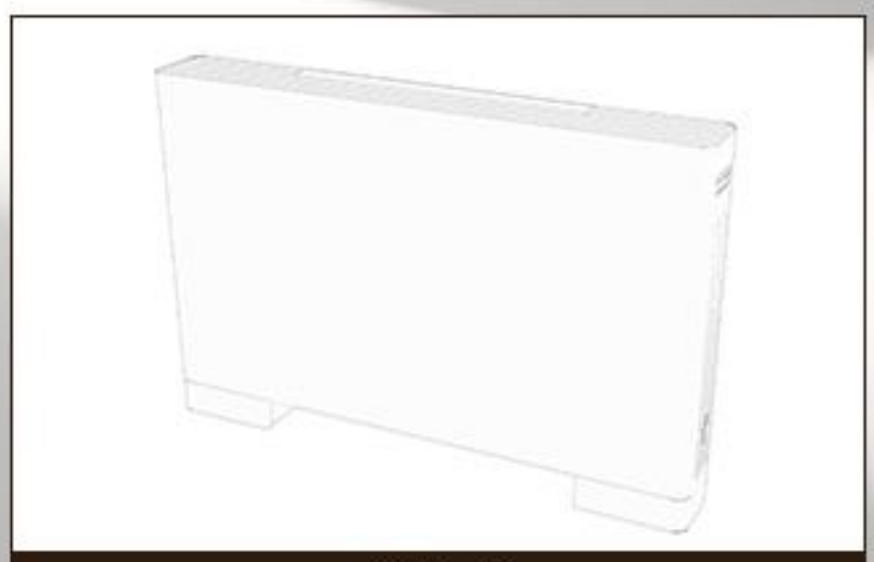

落地式

一台搞定多样需求，经销商不用备多类货！

智能控全场！
AURA 标配全场景控制

批量项目难管理？客户要远程控制？
485+集控+手机APP全标配

485集控设置

手机APP控制



一台搞定多样需求，经销商不用备多类货！

温度无分层！
AURA 混合采样黑科技

客户抱怨忽冷忽热？
混合采样减少分层，全屋温度更均匀



防冷风
温度设置

温度回差值
设置

双/单温控
切换

温度单位
切换

温度均匀投诉少，经销商口碑越来越好！

颜值即实力！
AURA 简约百搭设计

老款外观笨重丢单？
新品简洁大方，适配各种装修风格



颜值吸客不丢单，经销商轻松拿下高端单！

产品信息
了解更多

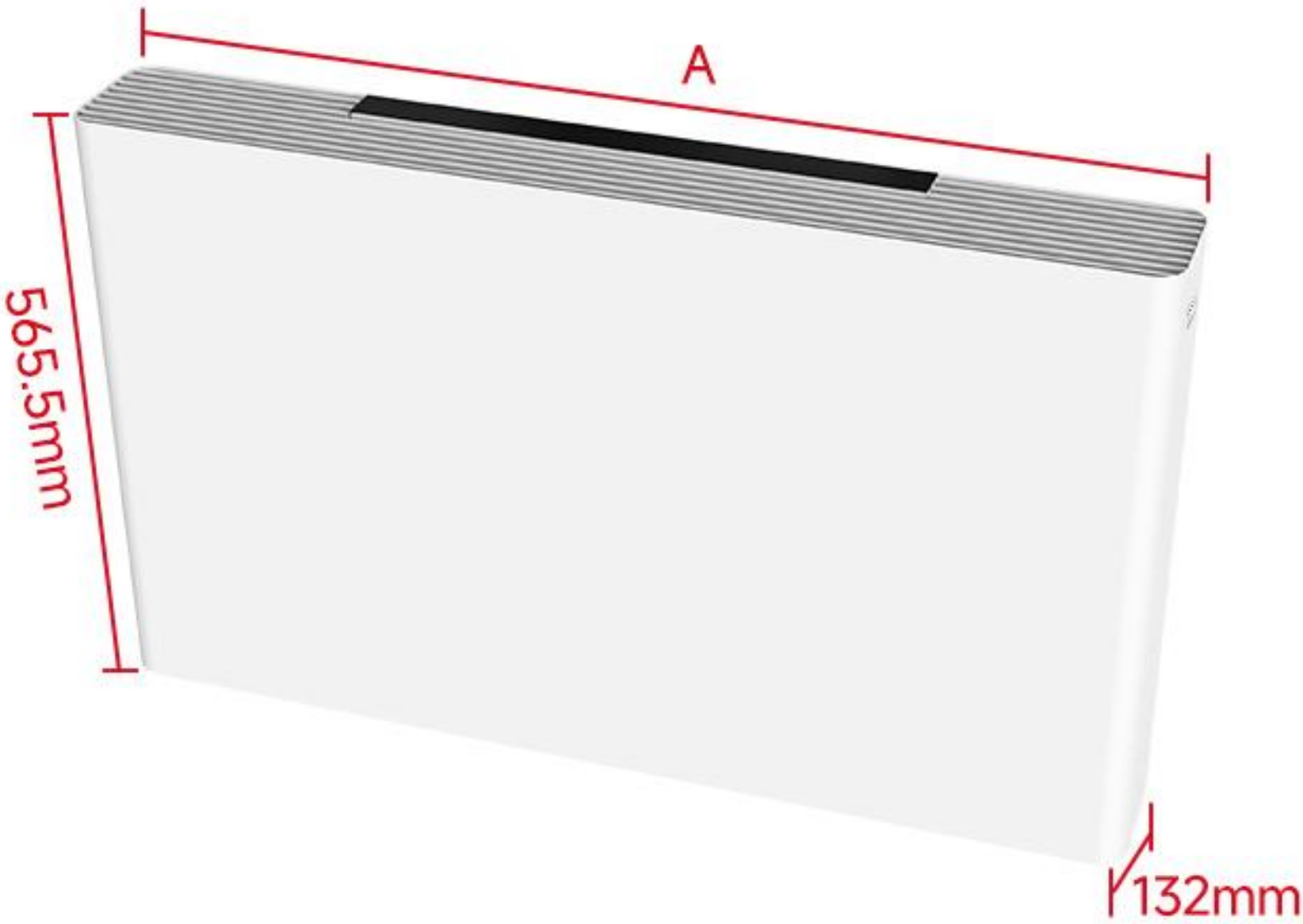

规格型号	Aura-M2	Aura-M3	Aura-M4	Aura-M5
风量m^3/h	430	630	780	850
噪音（1200）dba	37	39	41	45
制冷量（7°C）W	1680	2770	3640	3840
制热量（60°C）W	3000	5050	6180	6490
水流量 m^3/h	0. 3	0. 61	0. 65	0. 67
水阻力 kPa	10	41	48	53
输入功率 W	16	21	32	40
机器净重 kg	19. 8	23.8	27.8	27.8
机器长度（A）mm	950	1141	1332	1332
电压范围	AC190~250V,50/60Hz			
转速范围	200~2200rpm			


YESNCER跃鑫


YESNCER跃鑫


YESNCER跃鑫


YESNCER跃鑫

YESNCER跃鑫

风机盘管 | 高端水温空调 | 吊顶机组
新风机组 | 组合式空调箱

39+年 技术沉淀 | **40000+m²** 现代化生产基地 | **3000+** 全国服务网点 | **100%** 全检出货



ISO 质量管理体系认证

产品认证证书

跃鑫冷暖设备有限公司是一家集研发、生产、销售和服务为一体的现代化冷暖设备生产企业，经过三十余年的发展，已成长为中央空调末端行业内创新领域的佼佼者。公司拥有40000平米现代化生产基地，配备先进设备和严格的质量检测体系，确保产品达到国际一流标准。

在技术研发方面，跃鑫始终走在行业前列，公司研发中心技术团队40人，他们以创新为驱动，攻克了一系列技术难关，产品达到国际领先水平。自主研发的变频系列风机盘管以其卓越性能，赢得了全球用户的广泛好评。公司拥有国家级空调机组综合性能测试实验室和-30°C超低温焓差检测实验室，确保产品质量符合国际标准。

目前，跃鑫产品畅销全球60多个国家和地区，已在国内26个省市建立了3000多个销售网点，并与国内一些知名公司建立了OEM代工合作关系。年产能达到50万台，充分满足国内外市场的需求。

作为一家国家高新技术企业，跃鑫秉持“成为全球中央空调末端行业独角兽企业”的美好愿景，致力于为客户提供高品质产品和服务，以客户需求为导向，不断创新技术，提升产品附加值，为全球用户提供更加舒适、节能、美观的冷暖解决方案。



全系标配亲水铝箔表冷器



全自动铜管弯管机



全自动铜管立胀机




精 神
LF-3015L


航
YADON


YADON
63
敬 业 精




YANGLI
WC67K-63/2500